1

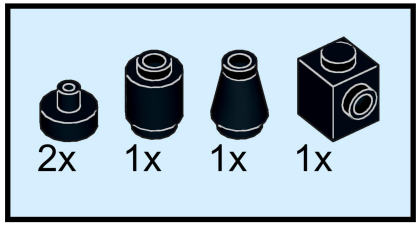


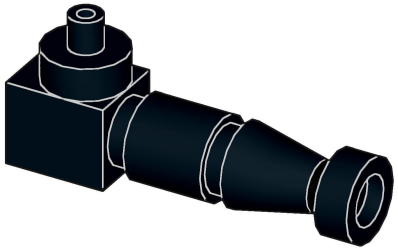

2

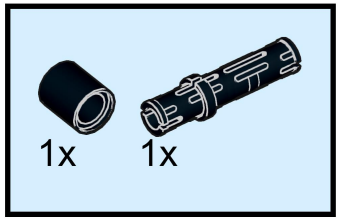


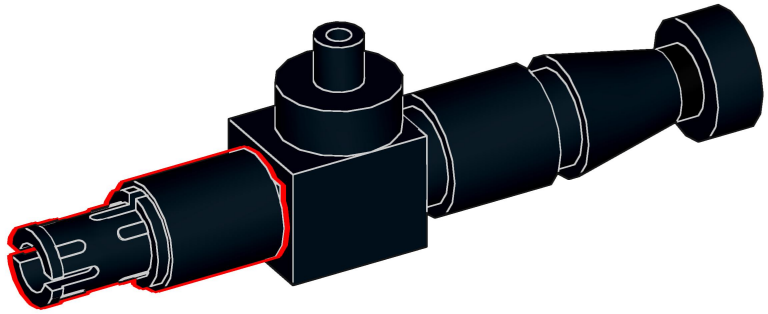

3

