1

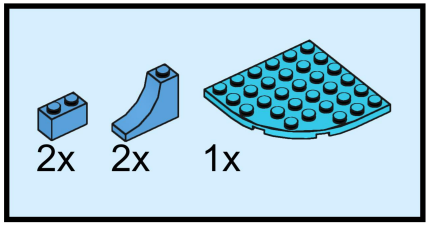

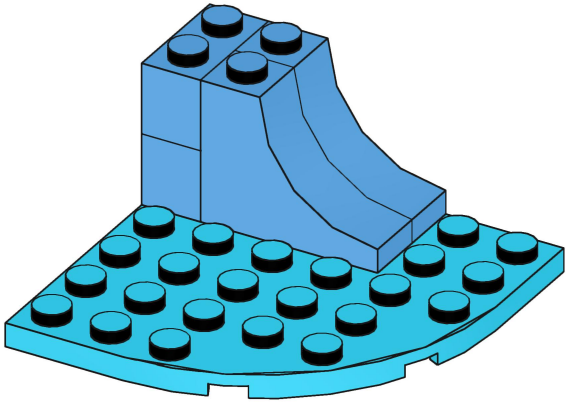

2

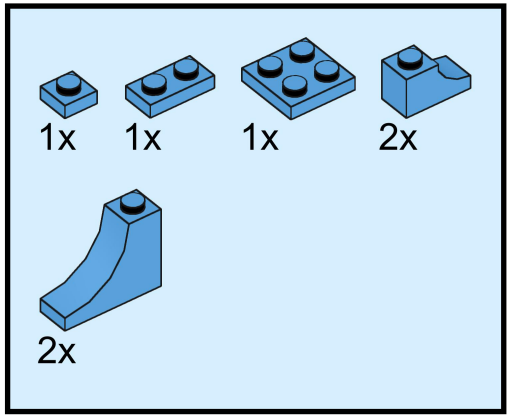

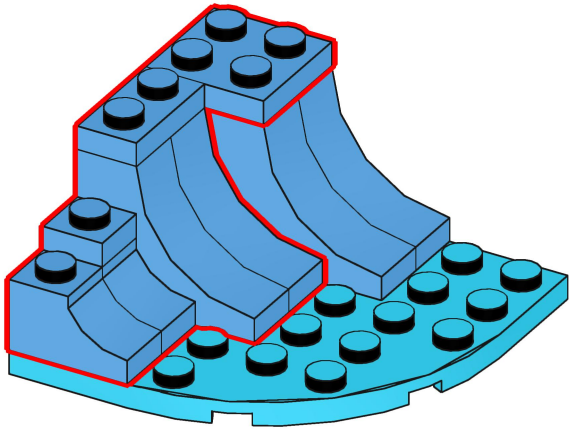

3

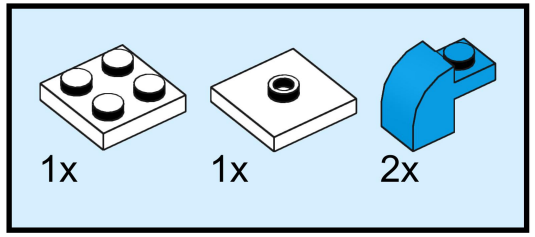

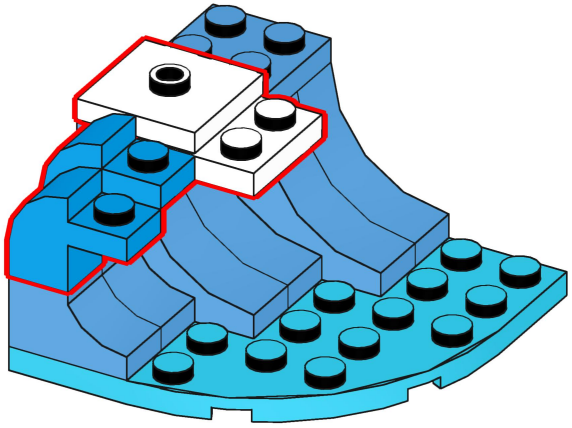

4

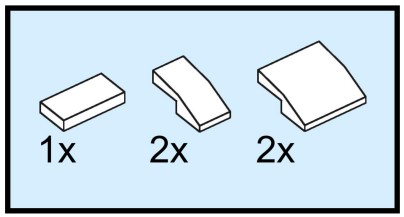

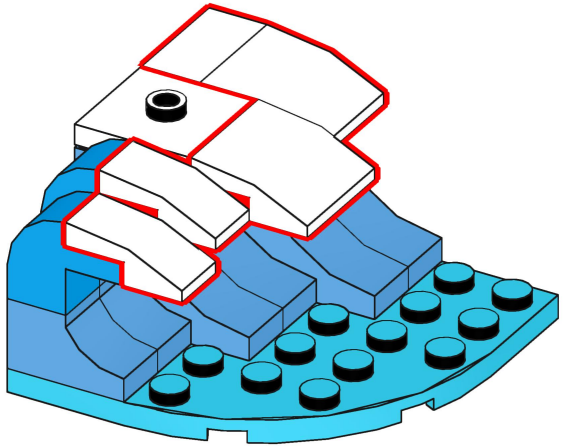

5

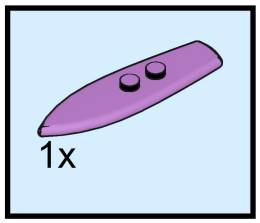

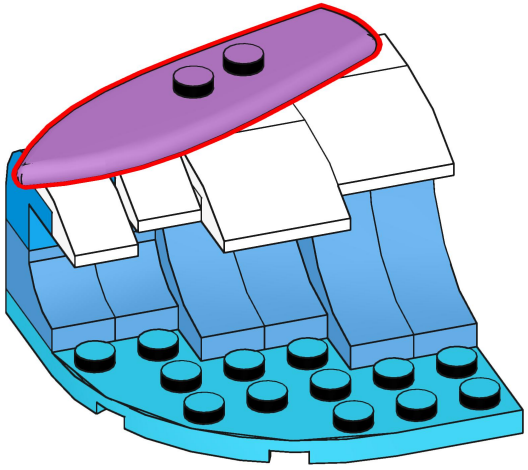

6

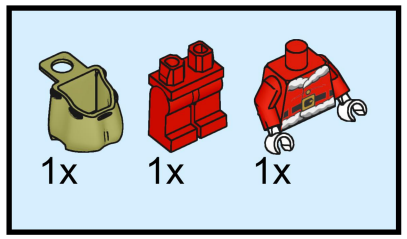

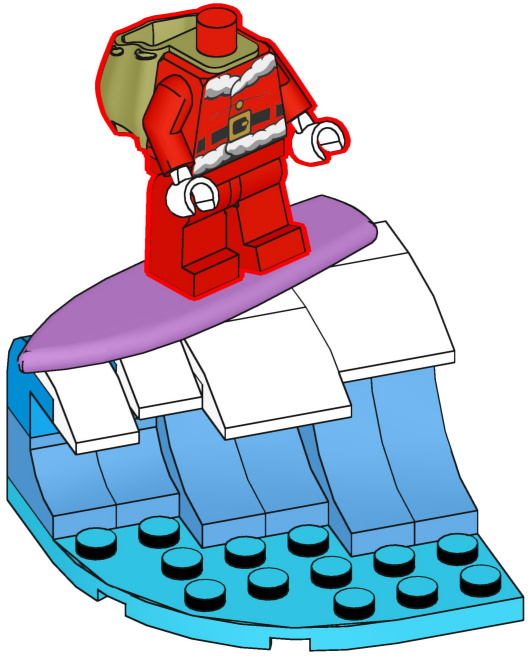

7

