1

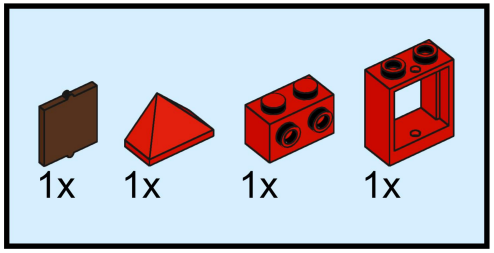

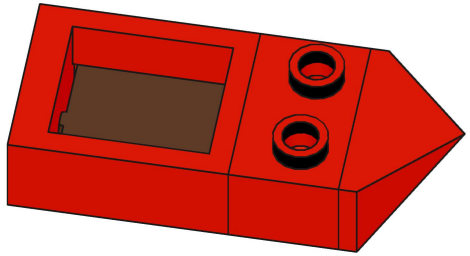

2

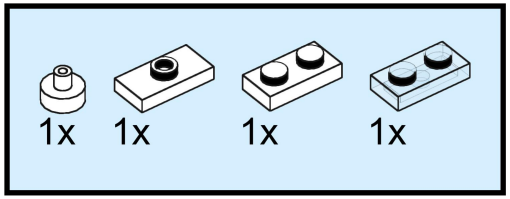

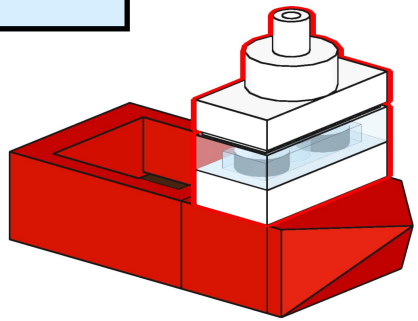

3

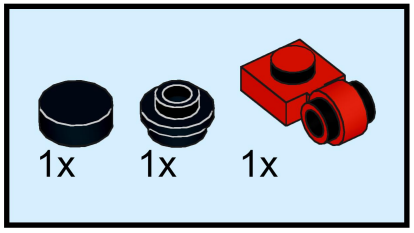

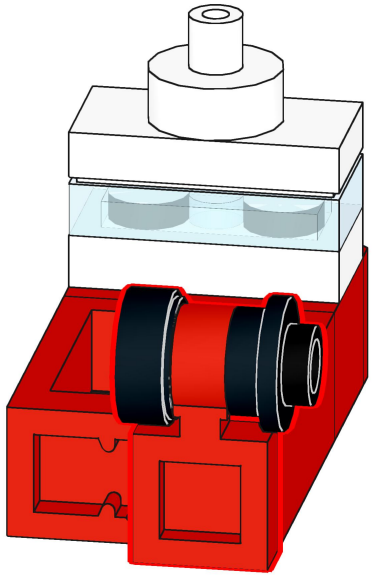

4

